Armatura
Sezione B-B Sbocco
SCALA 1:25

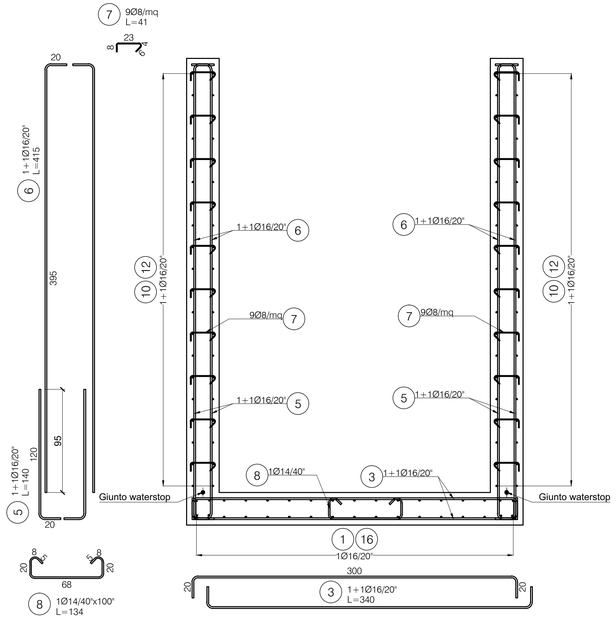

Armatura
Sezione A-A Sbocco
SCALA 1:25

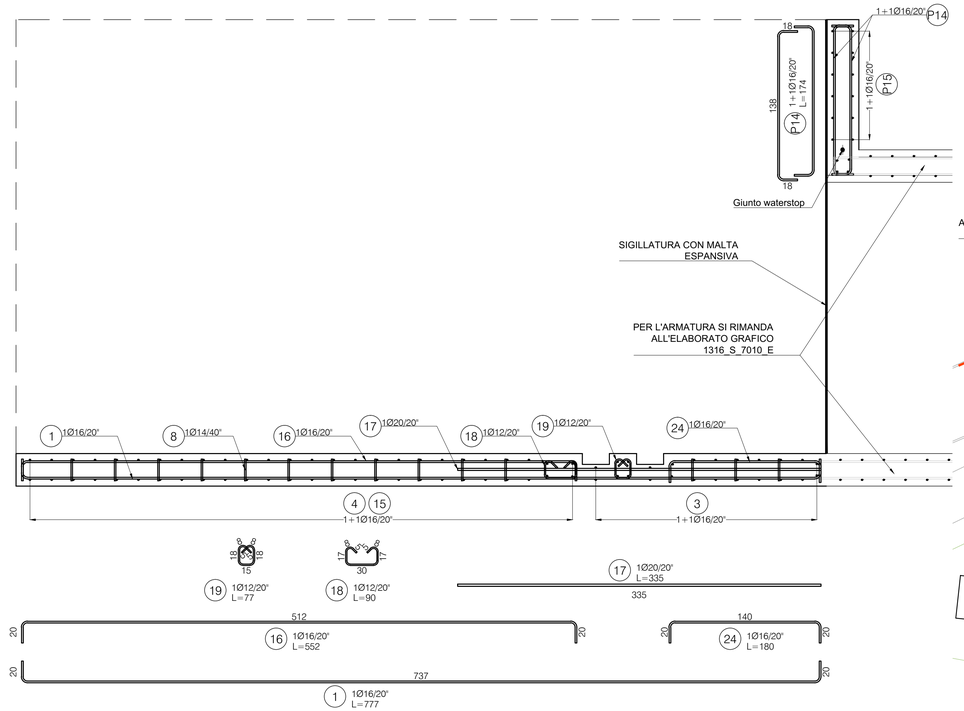

PLANIMETRIA
SCALA 1:500

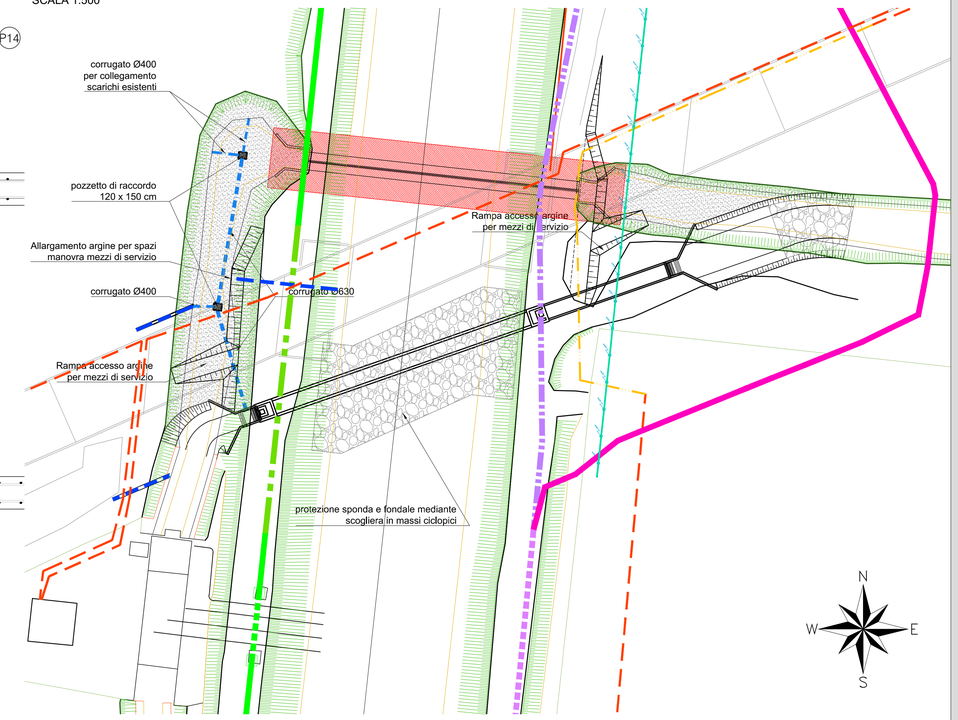

Per le caratteristiche dei materiali si rimanda all'elaborato dedicato "1316-S-7000-E (Caratteristiche materiali)"

N.B. Per l'armatura della botte sifone e della condotta di uscita si rimanda all'elaborato grafico "1316_S_7010_E".

N.B. Per le tracce delle sezioni inerenti alle armature A-A, B-B, C-C, D-D vedere tavola "1316_S_7024_E".

Carpenteria
Sezione B-B Sbocco
SCALA 1:50

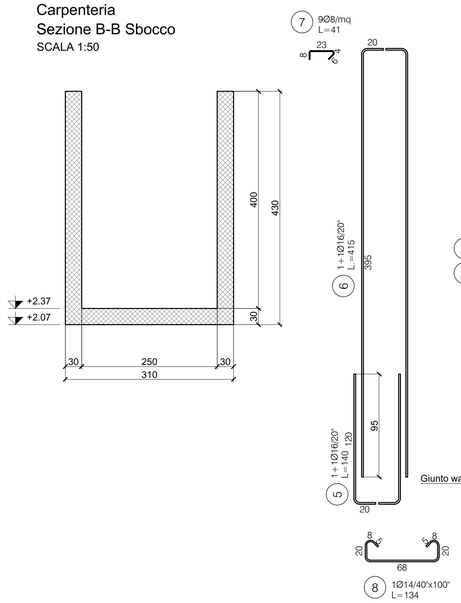

Armatura
Sezione C-C Sbocco
SCALA 1:25

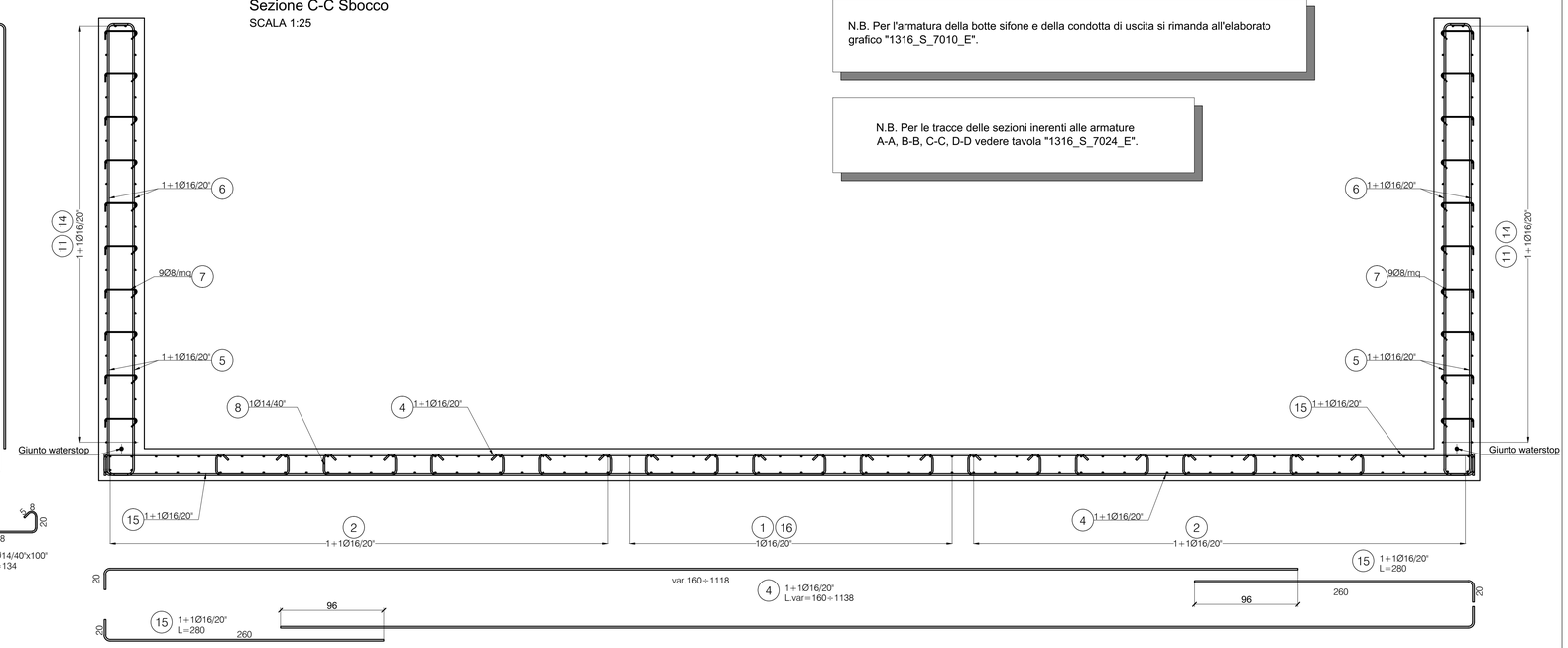

Regione Emilia-Romagna
Direzione Generale Cura del Territorio e dell'Ambiente

IDROVIA FERRARESE - 1° LOTTO 1° STRALCIO
DEMOLIZIONE E RICOSTRUZIONE BOTTE SIFONE DEL CANALE CITTADINO
ALL'ATTRAVERSAMENTO DEL CANALE BOICELLI

PROGETTO ESECUTIVO

RUP:
Dott. Claudio Miccoli
REGIONE EMILIA-ROMAGNA
AGENZIA REGIONALE PER LA SICUREZZA TERRITORIALE E LA PROTEZIONE CIVILE
SERVIZIO AREA RENO PO DI VOLANO - SEDE DI FERRARA

PROGETTAZIONE:
MC Engineering Srl
Via Francesco Zanardi 157/6 - 40131 Bologna (I)
Tel +39 051 4211945 - info@studio-chimni.it
ISO 9001 ISO 14001 OHSAS

Direttore tecnico:
Ing. Mario Chimni
(Albo Ingegneri Bologna nr. 4776/A)

Gruppo di lavoro:
Ing. Giorgio Fantini
Ing. Cristina Odi
Geom. Dario Calvanese

ORDINE INGEGNERI PROV. BOLOGNA
INGEGNERE MARIO CHIMNI
POWER SPECIALISTICA
Sezione A
N° 4776 / A

Titolo:

OPERE MINORI - CARPENTERIA E ARMATURA - TAV.3/6

Codice elaborato

1 3 1 6 S 7 0 2 3 E 2

Data	13/06/2018	Archivio	1316_S_7023_E_2.dwg	Scala	1:50 - 1:25	
02	13/06/2018	Aggiornamento a seguito di istruttoria tecnica del 07/06/2018		GF	MC	MC
01	04/06/2018	Aggiornamento per passaggio competenza RER		CO	GF	MC
00	30/09/2016	Emissione		CO	GF	MC
Rev.	Data	Oggetto		Redatto	Controllato	Approvato

Il presente elaborato è di proprietà di MC Engineering Srl, è pertanto vietato riprodurlo o divulgarlo senza specifica autorizzazione