Regione Emilia-Romagna
SERVIZIO TECNICO DI BACINO ROMAGNA
(CESENA, FORLI', RAVENNA, RIMINI)
SEDE DI RIMINI

CUP E37H14003430002

Art.10 L.R. 1/2005 - Interventi urgenti finalizzati al ripristino del ponte di attraversamento canale di scolo lungo via Santa Maria Maddalena in comune di Montefiore Conca (RN)

PROGETTO ESECUTIVO

Importo lavori soggetto a ribasso	€ 51.300,00
Importo oneri sicurezza	€ 2.000,00
IMPORTO APPALTO	€ 53.300,00
IMPORTO COMPLESSIVO	€ 60.000,00

ELABORATI GRAFICI:
PLANIMETRIA E SEZIONI
PARTICOLARI OPERE

PROGETTISTI

Geom. Nazzareno Bucciotti

Ing. Sanzio Sammarini

COLLABORATORI
alla progettazione

Michele Raso

IL RESPONSABILE DEL SERVIZIO
E DEL PROCEDIMENTO
Ing. Mauro Vannoni

REGIONE EMILIA-ROMAGNA: GIUNTA
NP.2015. 0004407
del 08/04/2015

Ce

Elaborato n.3

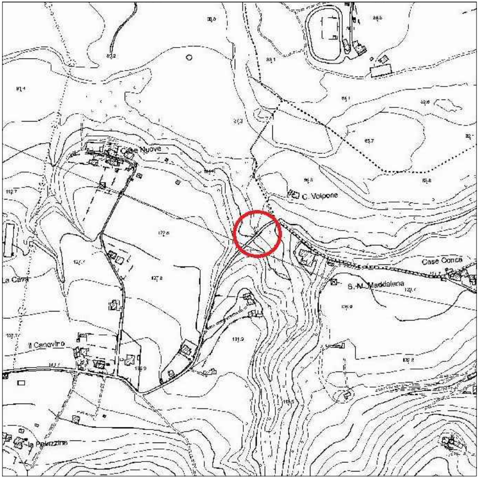
Case Nuove
C. Volpone
Case Conca
S. M. Maddalena
La Cava
il Canovino
la Palazzina

INQUADRAMENTO TERRITORIALE CTR 1:5.000

PIANTA QUOTA FONDAZIONI

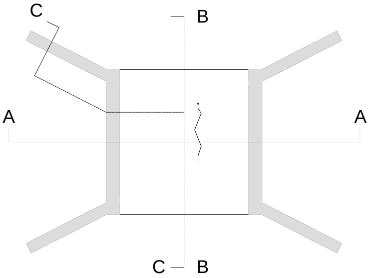

PIANTA QUOTA SOVRASTRUTTURA

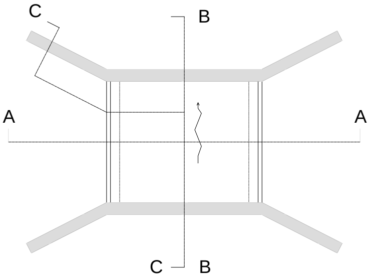

PONTE 1:100

(ESISTENTE)

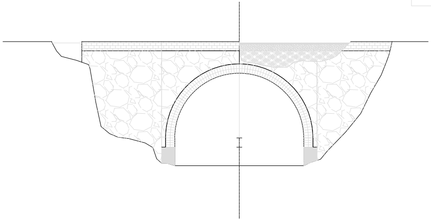

PROSPETTO DI MONTE

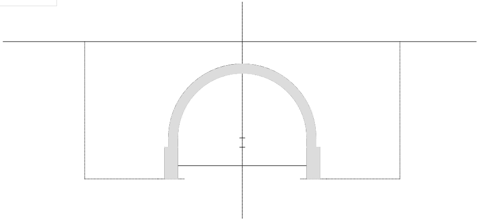

SEZIONE A - A

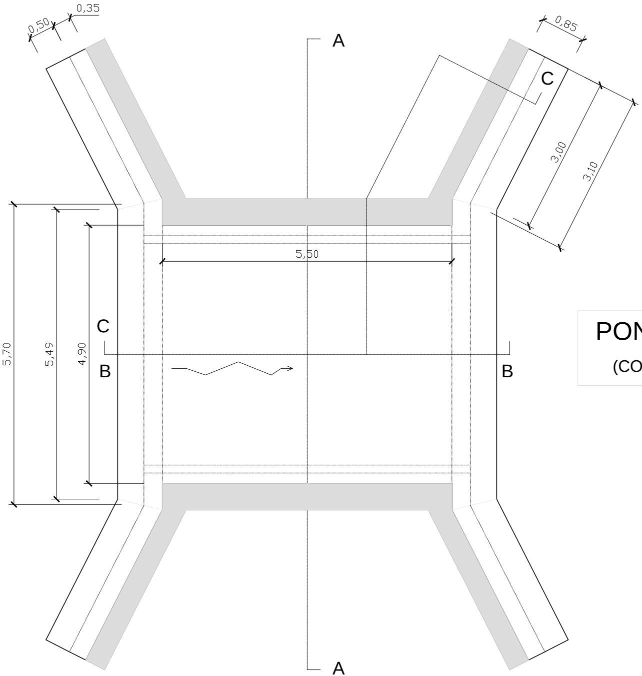
0,50
0,35
0,85
A
C
3,00
3,10
5,50
C
B
B
5,70
5,49
4,90
A

PIANTA QUOTA FONDAZIONI

PONTE 1:50

(CONSOLIDATO)

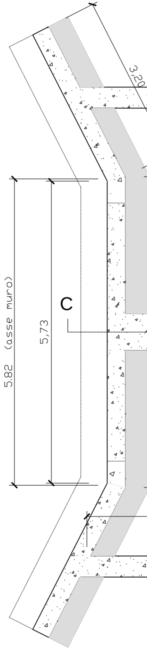
3,20
C
5.82 (asse muro)
5,73

PIA

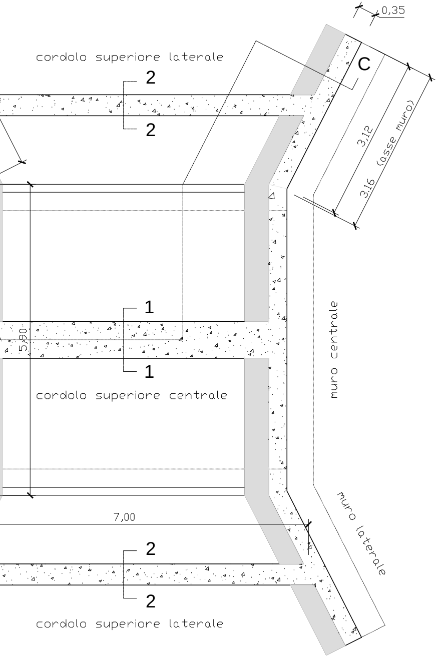
0,35
C
cordolo superiore laterale
2
2
3,12
3,16 (asse muro)
1
5,90
1
cordolo superiore centrale
muro centrale
muro laterale
7,00
2
2
cordolo superiore laterale

NTA QUOTA SOVRASTRUTTURA

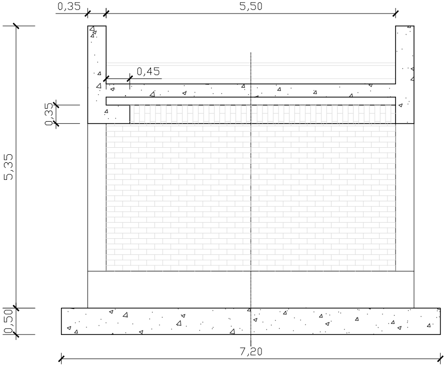
0,35
5,50
0,45
0,35
5,35
0,50
7,20

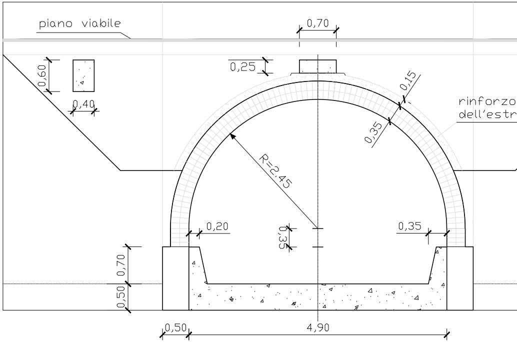
piano viabile
0,70
0,25
0,60
0,40
0,15
rinforzo
dell'estr
0,35
R=2,45
0,20
0,35
0,35
0,70
0,50
0,50
4,90

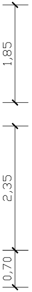

SEZIONE B - B 1:50

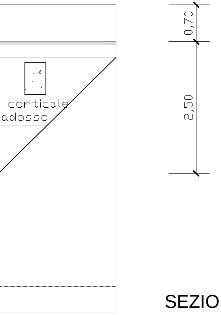
corticale
adosso
0,70
2,50

SEZIONE A - A 1:50

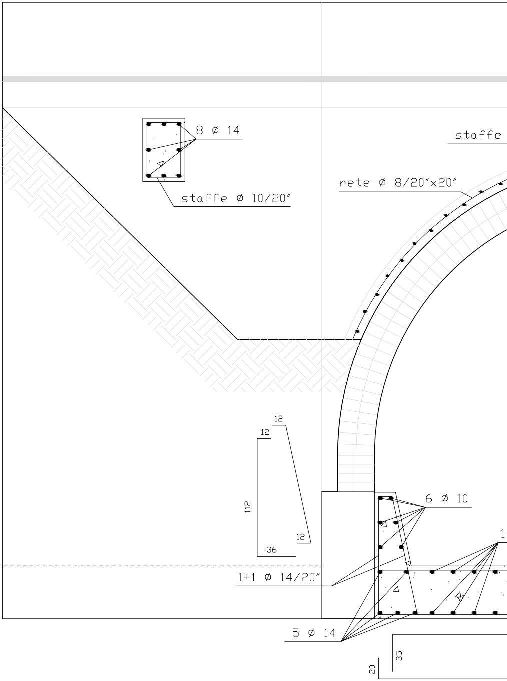
8 ø 14
staffe ø 10/20"
staffe
rete ø 8/20"x20"
12
12
112
12
36
6 ø 10
1
1+1 ø 14/20"
5 ø 14
35
20

SEZIONE A - A 1:25

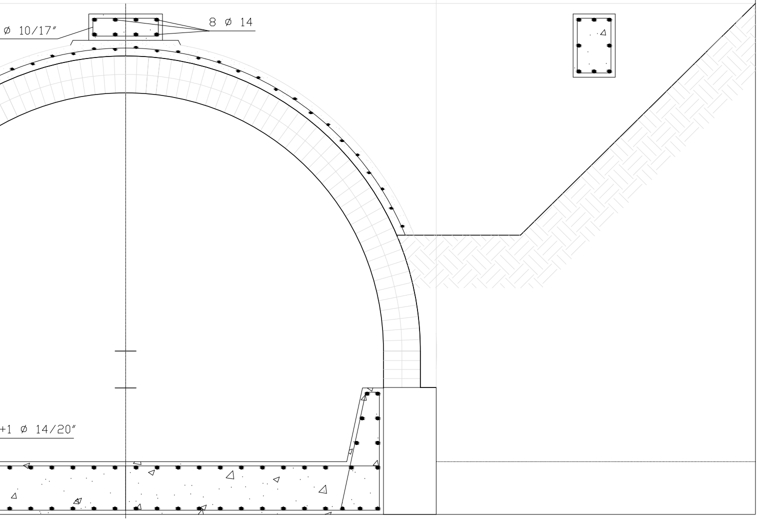
ø 10/17"
8 ø 14
+1 ø 14/20"

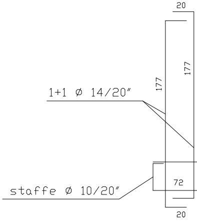
20
177
177
1+1 ø 14/20"
staffe ø 10/20"
72
20

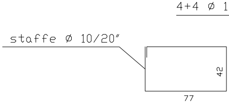
4+4 ø 1
staffe ø 10/20"
42
77

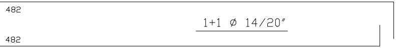
482
1+1 ø 14/20"
482

SEZIONE C - C 1:25

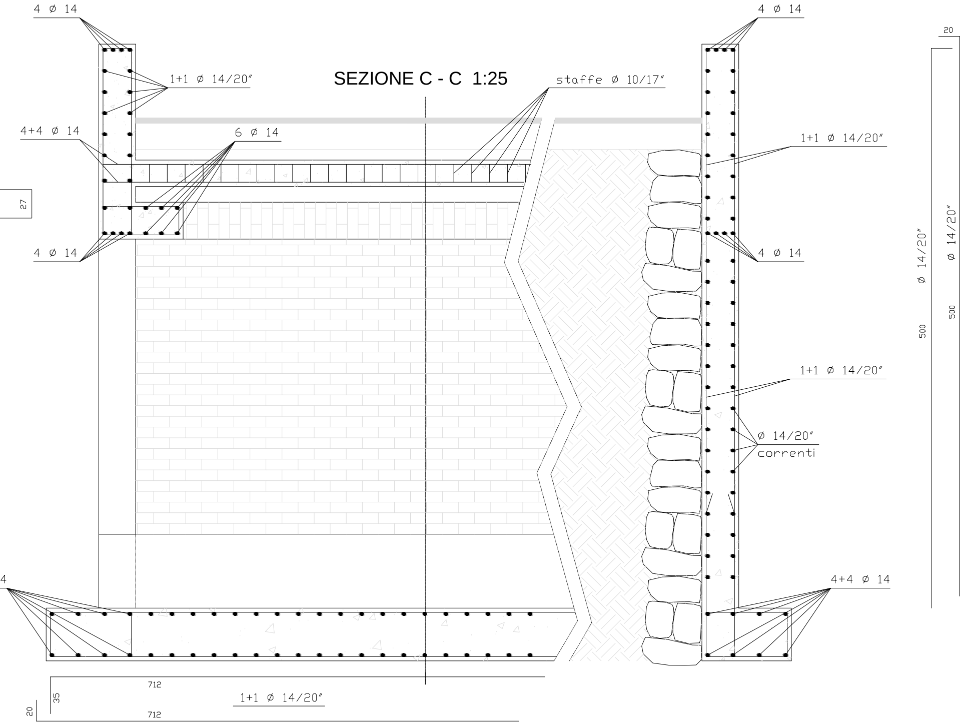
4 Ø 14
1+1 Ø 14/20″
4+4 Ø 14
6 Ø 14
27
4 Ø 14
staffe Ø 10/17″
4 Ø 14
1+1 Ø 14/20″
4 Ø 14
1+1 Ø 14/20″
Ø 14/20″
correnti
4+4 Ø 14
4
20
Ø 14/20″
500
Ø 14/20″
500
712
35
1+1 Ø 14/20″
20
712

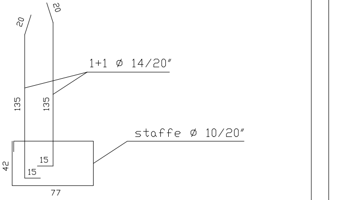
20
20
1+1 Ø 14/20"
135
135
staffe Ø 10/20"
42
15
15
77